Fijaciones mecánicas VCMC-G-QUICK

Margen de fijación de 10 mm a 100 mm · Con ajuste rápido

WOOD

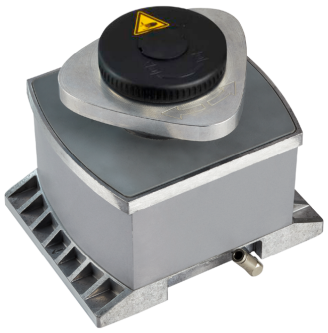

Fijaciones mecánicas VCMC-G-QUICK

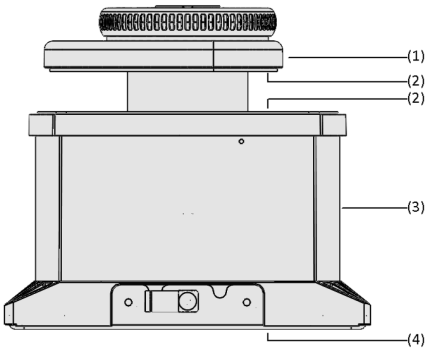

Diseño del sistema Fijaciones mecánicas VCMC-G-QUICK

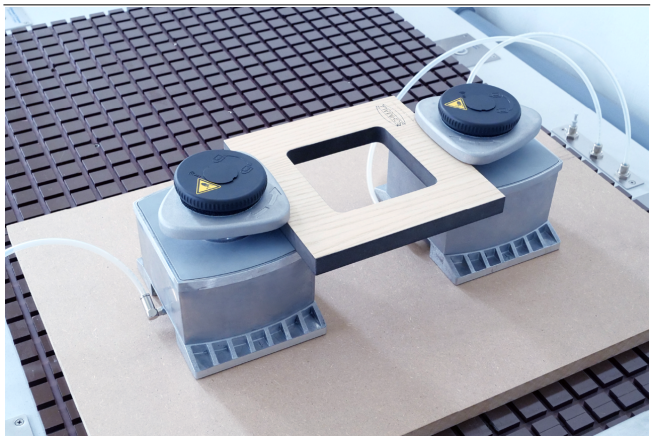

Fijación mecánica VCMC-G-QUICK fijando marcos

Adecuado para aplicaciones específicas de ramo

Aplicación

- Sistema de fijación mecánica para centros de mecanizado CNC con sistema de mesa lisa
- Especialmente adecuada para piezas delgadas y acodadas como p. ej. partes de un marco y perfiles de ventana
- El montaje es eficaz, seguro y sin herramientas; el dispositivo se fija en la mesa de la máquina mediante vacío
- Ajuste de la altura de fijación a la pieza en cuestión de segundos, sin herramientas
- Fijación de la pieza activando el vacío en la mesa de la máquina

Diseño

- La fijación mecánica triangular (1) es ajustable en altura de fijación y superficie de contacto con la pieza, sin herramientas y baja al activar el vacío
- Material de fricción (2) para optimizar la absorción de fuerzas laterales
- Cuerpo base (3) de aluminio con conexiones de tubo para conectar el vacío
- Marco obturador intercambiable como interfaz (4) a la mesa lisa para fijar el dispositivo mediante vacío

Productos destacados

- La fijación mecánica triangular con ajuste rápido sin herramientas permite reducir los tiempos de preparación
- La fuerza de sujeción de 700 N garantiza una sujeción segura incluso con piezas estrechas
- No es necesario ningún medio adicional, ya que se puede activar a través del vacío de funcionamiento del centro de mecanizado CNC
- Los materiales de fricción especiales de la placa de fijación y la superficie de fijación garantizan una fijación segura incluso con fuerzas de mecanizado elevadas
- Se puede utilizar para una amplia gama de piezas de trabajo gracias a su gran rango de fijación

© J. Schmalz GmbH / cambios técnicos reservados / generado en: 09.02.2024

Contacte con Schmalz: Schmalz S.A. / Avda. Ribera de Axpe. 49 / P.A.E. UDONDO-Edificio B-Nave 2 / 48950 Erandio / +34 94 480 5585 / schmalz@schmalz.es

Fijaciones mecánicas VCMC-G-QUICK

Margen de fijación de 10 mm a 100 mm · Con ajuste rápido

Clave de nomenclatura Fijaciones mecánicas VCMC-G-QUICK

VCMC-G	–	QUICK	–	170x135	–	x100	–	10-100
1		2		3		4		5

1 – Designación breve

Código	Modelo
VCMC-G	Fijación mecánica, sistema para mesa lisa

2 – Tamaño

Código	Modelo
QUICK	Con ajuste de altura sin herramientas

3 – Dimensiones

Código	LxAn en mm
170x135	170x135

4 – Altura de fijación

Código	An en mm
x100	100

5 – Margen de fijación

Código	Margen de fijación en mm
10-100	10-100

La fijación mecánica VCMC-G-QUICK se suministra completamente montada. El producto consiste en:

- Plato de fijación con ajuste rápido
- Cuerpo base de aluminio
- Marco obturador

Repuestos disponibles: plato de fijación, marco obturador

Datos de pedido Fijaciones mecánicas VCMC-G-QUICK

Tipo	Número de artículo
VCMC-G-QUICK 170x135x100 10-100	10.01.12.04759

Datos de pedido Repuestos Fijaciones mecánicas VCMC-G-QUICK

Parte de repuesto		Número de artículo
Disco de fijación	SPAN-TELL 110 EXZ VCMC	10.01.12.04239
Marco obturador (inferior)	VCDR 166x113x6.6 VCMC-G	10.01.12.04758

Datos técnicos Fijaciones mecánicas VCMC-G-QUICK

Tipo	Margen de fijación [mm]
VCMC-G-QUICK 170x135x100 10-100	10,0 ... 100,0 mm

Contacte con Schmalz: Schmalz S.A. / Avda. Ribera de Axpe. 49 / P.A.E. UDONDO-Edificio B-Nave 2 / 48950 Erandio / +34 94 480 5585 / schmalz@schmalz.es

Fijaciones mecánicas VCMC-G-QUICK

Margen de fijación de 10 mm a 100 mm · Con ajuste rápido

Datos de diseño Fijaciones mecánicas VCMC-G-QUICK

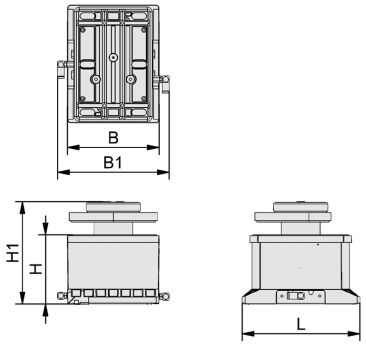

VCMC-G-QUICK

Contacte con Schmalz: Schmalz S.A. / Avda. Ribera de Axpe. 49 / P.A.E. UDONDO-Edificio B-Nave 2 / 48950 Erandio / +34 94 480 5585 / schmalz@schmalz.es

Fijaciones mecánicas VCMC-G-QUICK

Margen de fijación de 10 mm a 100 mm · Con ajuste rápido

Datos de diseño Fijaciones mecánicas VCMC-G-QUICK

Tipo	B [mm]	B1 [mm]	H [mm]	H1 [mm]	L [mm]
VCMC-G-QUICK 170x135x100 10-100	133	163	100	233,5	171

Contacte con Schmalz: Schmalz S.A. / Avda. Ribera de Axpe. 49 / P.A.E. UDONDO-Edificio B-Nave 2 / 48950 Erandio / +34 94 480 5585 / schmalz@schmalz.es